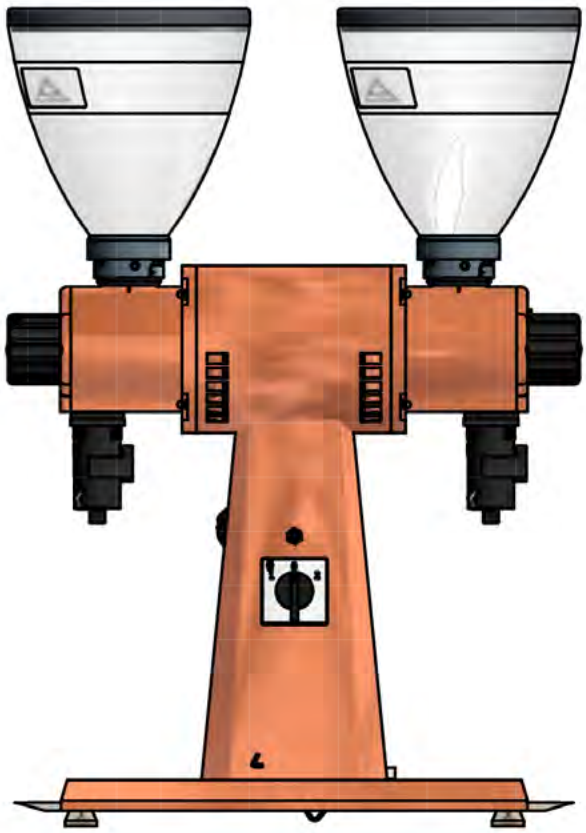

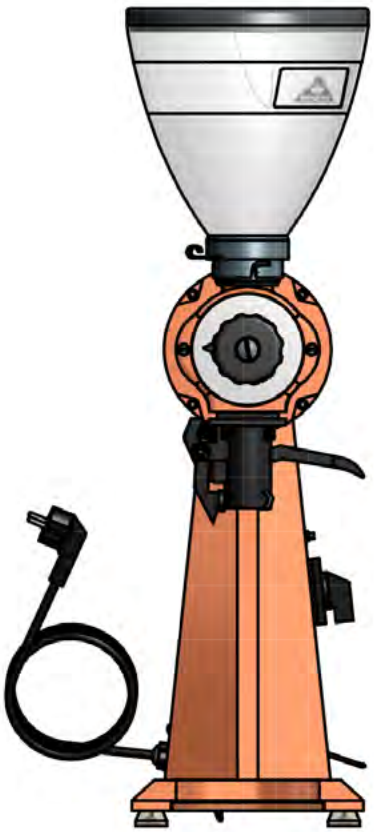

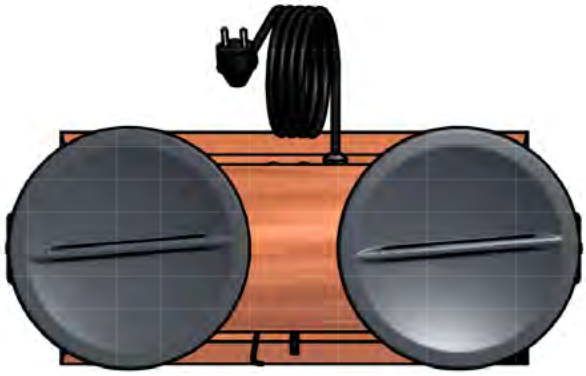

gültig ab 05. August 2015
ersetzt alle bisherigen Ersatzteillisten

Änderungen vorbehalten!!

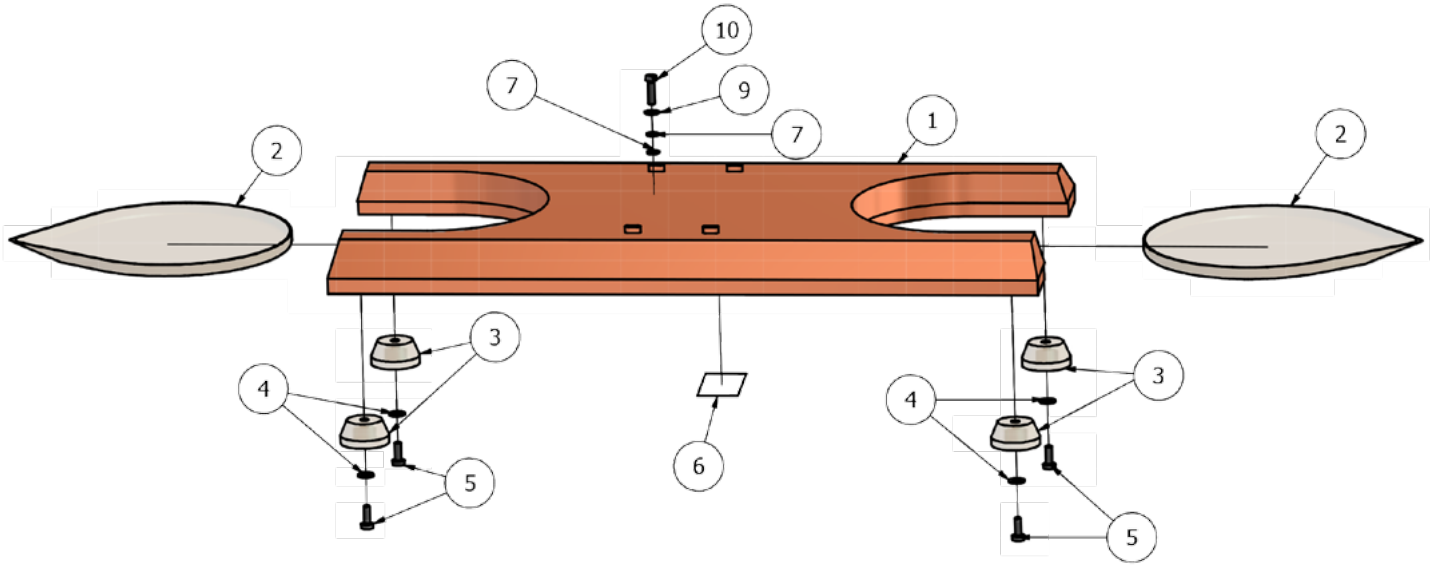

Typ: EKK43 220-240V 50/60Hz

ARTIKEL NR.	ZEICHNUNGS NR.	BESCHREIBUNG
305869	1	Grundplatte EKK43 komplett, lackiert (FARBE ANGEBEN)
300486	2	Resteschale EK43
302763	3	PVC-Fuß, D=5,3 mm, glasklar
251508	4	Scheibe ISO7089 DIN125-A-M5 verz.
301512	5	Linsenschraube DIN7985 M4x12 4.8 VZ
305396	6	Schild „Netzstecker ziehen...“
251527	7	Federring DIN127-A-M4 verz
305647	9	Unterlegscheibe DIN125 A4,3 VZ
250809	10	Zylinderschraube ISO1207 DIN84A-M4x16 verz

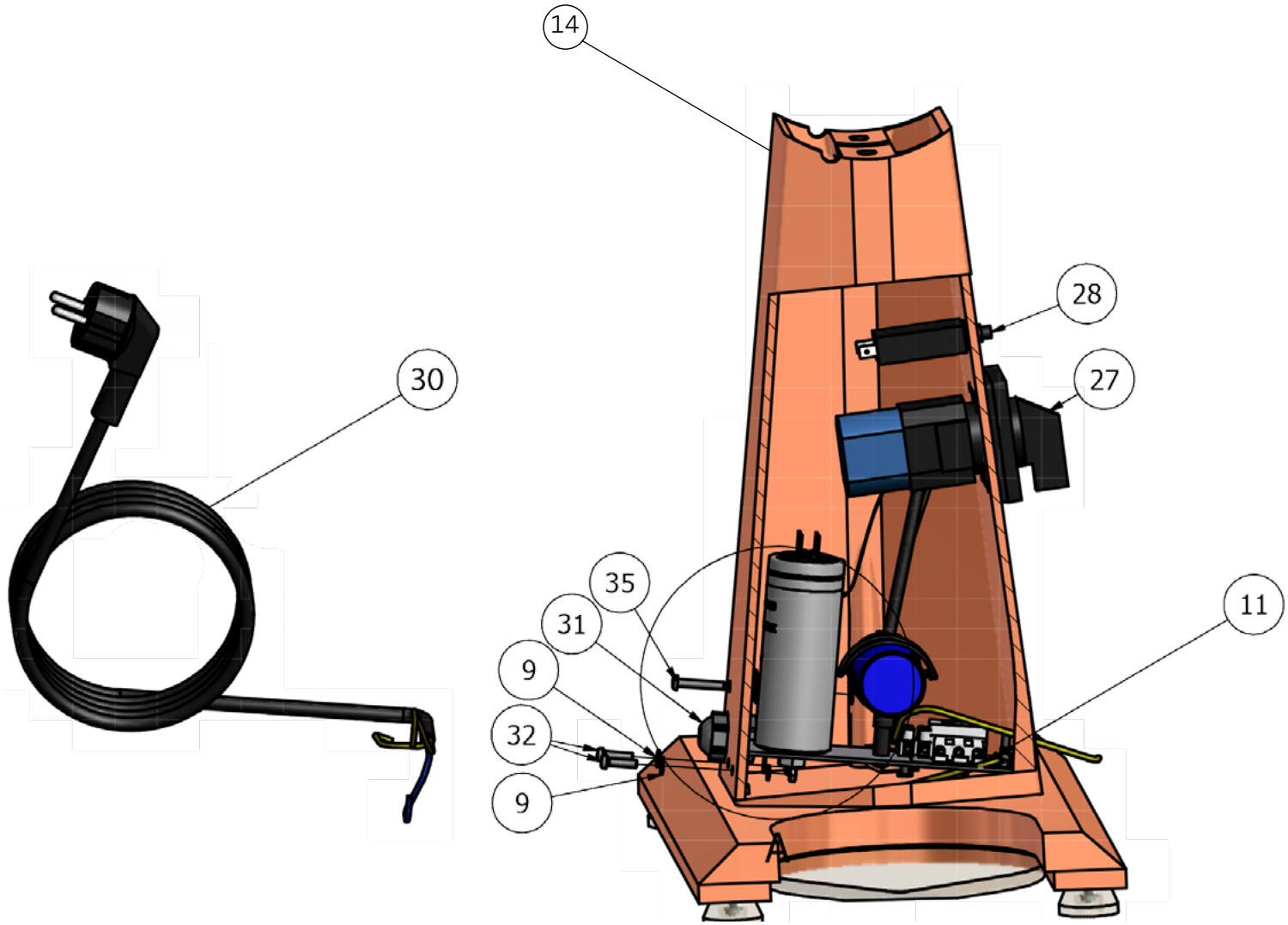

Typ: EKK43 220-240V 50/60Hz

ARTIKEL NR.	ZEICHNUNGS NR.	BESCHREIBUNG
305647	9	Unterlegscheibe DIN125 A4,3 VZ
305897	11	Betriebsmittelplatte EK43 komplett
300170	14	Sockel, hoch EK/EKK43 (FARBE ANGEBEN)
302351	27	Nocken-Wendeschalter mit Nullspannungsabschaltung
302223	28	Überstromschutzschalter 7A
302025	30	Netzanschlussleitung m. Winkelstecker (Schuko)
301219	31	Kabelverschraubung SKINTOP PG 11 St schwarz
301414	32	Flachkopfschraube DIN85 M4x16 4.8 VZ
301182	35	Sicherheitsschraube DIN 88113 M4x25 A2

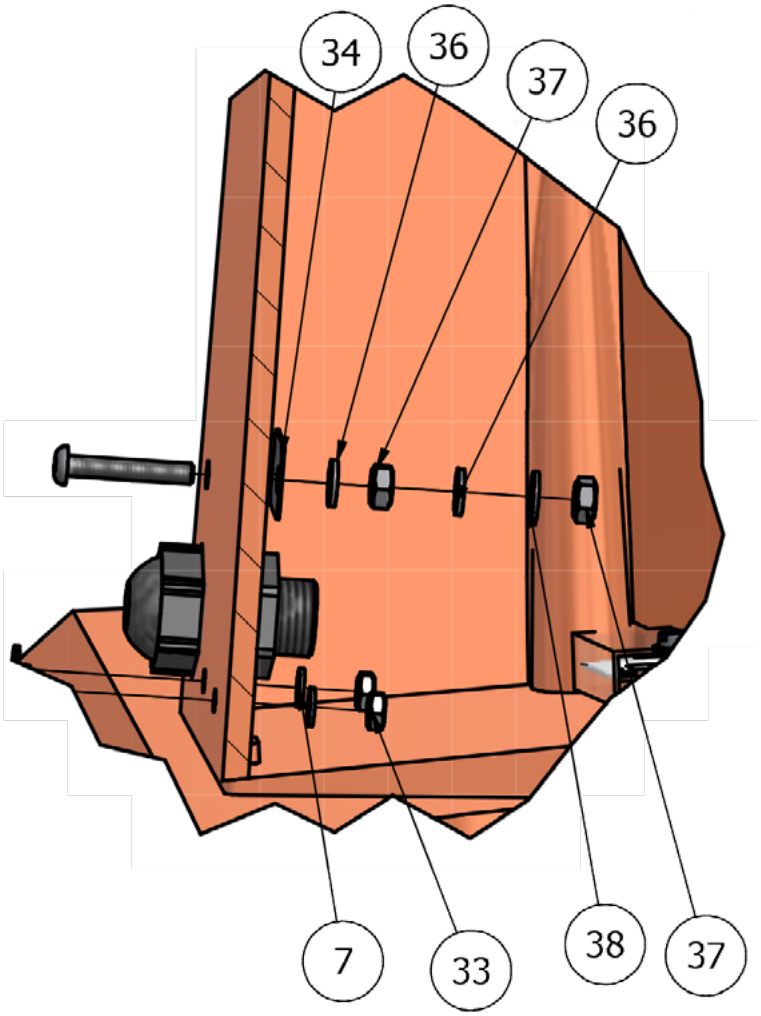

Typ: EKK43 220-240V 50/60Hz

ARTIKEL NR.	ZEICHNUNGS NR.	BESCHREIBUNG
251527	7	Federring DIN127-A-M4 verz
301294	33	Sechskantmutter A2E M6 DIN985
301876	34	Schild „Schutzerde“ Alu-Blech bedruckt
305516	36	Federring DIN127 A5 gal Zn
301636	37	Sechskantmuter EN24 032 (DIN934) M5 gal Zn
305648	38	Unterlegscheibe DIN125 A5,3 GAL ZN

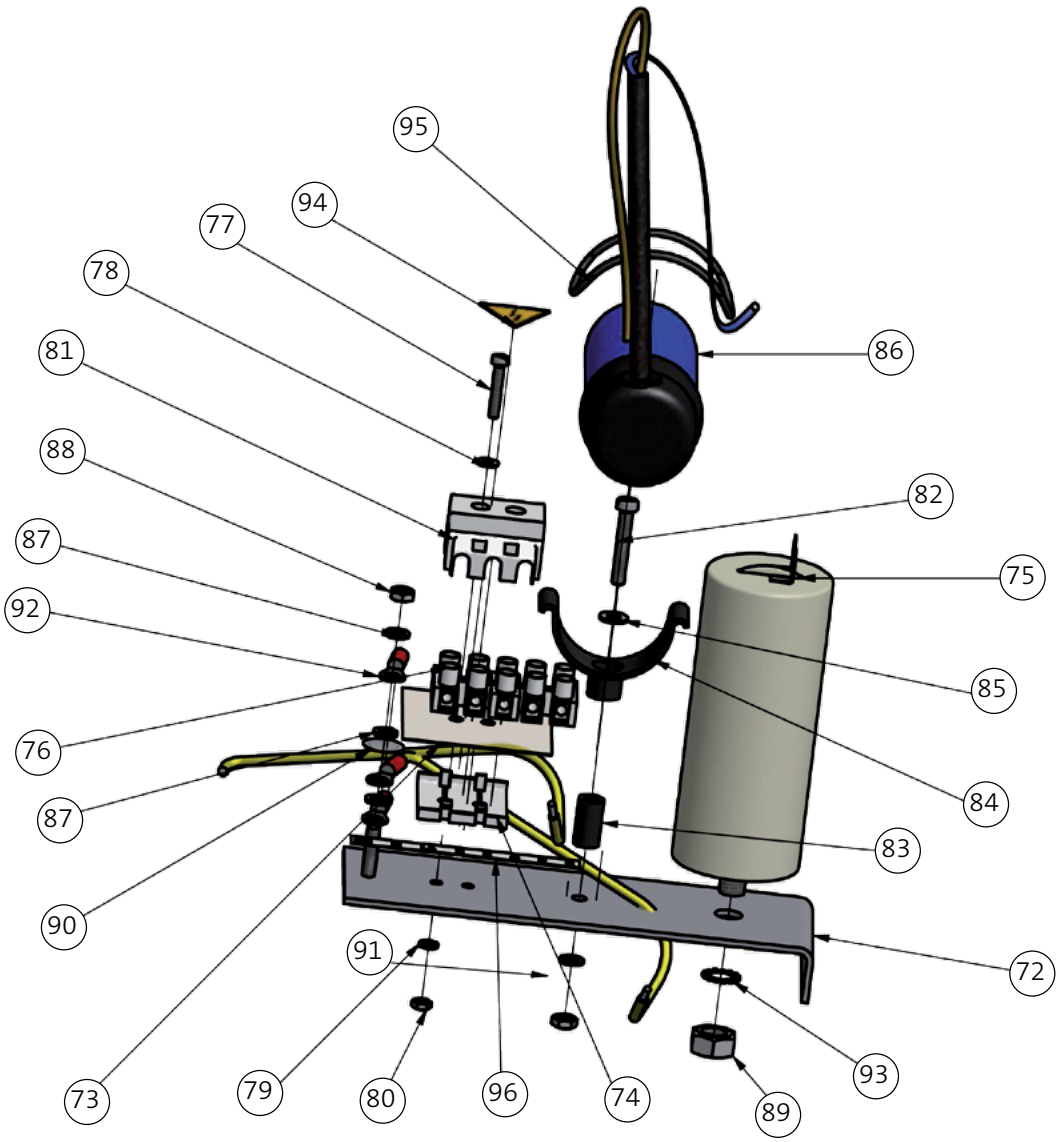

Typ: EKK43 220-240V 50/60Hz

ARTIKEL NR.	ZEICHNUNGS NR.	BESCHREIBUNG
303829	72	Montageplatte
302176	73	Isolierstück 50x47x0,25; 2xD=4mm
302497	74	Bodenplatte (nur für CE)
309653	75	Betriebskondensator_25uF
302460	76	Klemmleiste 3-pol. 323-FU-18,5-HDS/03 Ident-Nr.4
301277	77	Zyl-Schr ISO1207 DIN84A-M3x18 verz
305644	78	Scheibe ISO7089 DIN125-A-M3 verz
301602	79	Federring DIN127-A-M3 verz
305541	80	6kt-Mu ISO4032 DIN934-M3-0.8d verz
302498	81	Abdeckkappe A
301463	82	Pan-Head-Schr ISO1580 DIN85A-M4x25 verz
300964	83	Abstandsrolle Polystyrol schwarz 4,5_D 8,0
302749	84	Befest.-Schelle C3 #Polyamid 6, schwarz

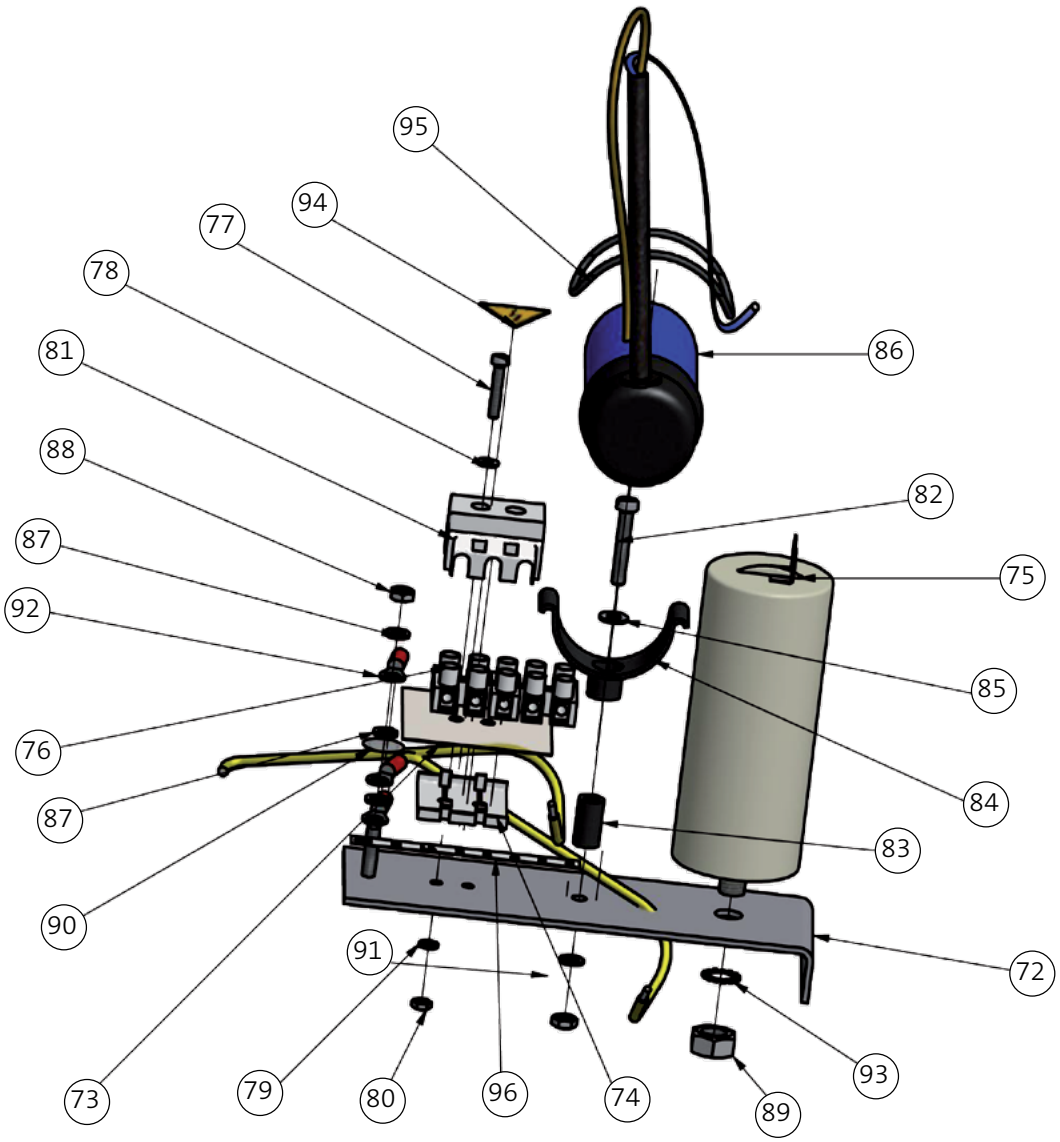

Typ: EKK43 220-240V 50/60Hz

ARTIKEL NR.	ZEICHNUNGS NR.	BESCHREIBUNG
305647	85	Scheibe ISO7089 DIN125-A-M4 verz
302204	86	Anlaßkondensator 180µF 220V/50Hz #Typ MEK m. 4,7K-
305515	87	Federring DIN127-A-M4 verz
305542	88	6kt-Mu ISO4032 DIN934-M4-0.8d verz
301658	89	6kt-Mu ISO4032 DIN934-M8-0.8d verz
301825	90	Schutzzeichen (ERDE)
302079	91	Litze_grün_gelb_lg300
302477	92	Kabelschuh RSQ 7153 o.Iso. A 4-1
307033	93	FächerscheibeA8
301900	94	Schild _Elektrische Spannung_23,7x20,5
302750	95	Schlaufe für Anlasskondensator
301966	96	Schild Kennzeichn 72x7 sw Aufdruck E+N L1 123456

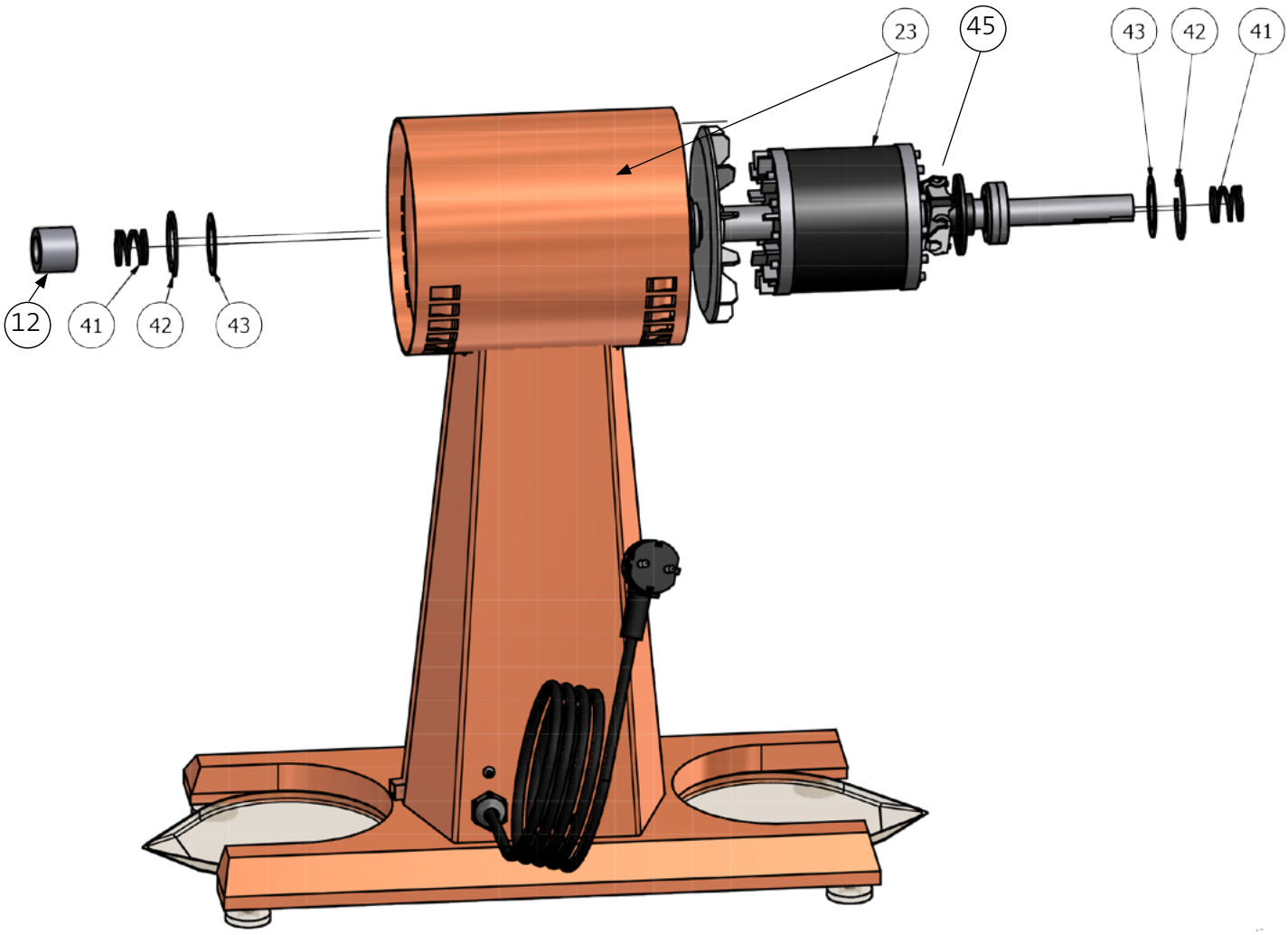

Typ: EKK43 220-240V 50/60Hz

ARTIKEL NR.	ZEICHNUNGS NR.	BESCHREIBUNG
300953	12	Distanzbuchse K43 St. 1.4305 30/18H7
302597	23	Motor EKK43 200-240V/50Hz 0,7KW (FARBE ANGEBEN)
302008	41	Druckfeder Federst. efv.IV 2,5/24,5x18/3,5 Win.
301754	42	Sicherungsring 42x1.75 DIN 472 schw
301725	43	Passscheibe 25x35x0,5
306023	45	Rückholfeder Fliehkraftschalter 50Hz
306024	45	Rückholfeder Fliehkraftschalter 60Hz (rote Kennzeichnung)

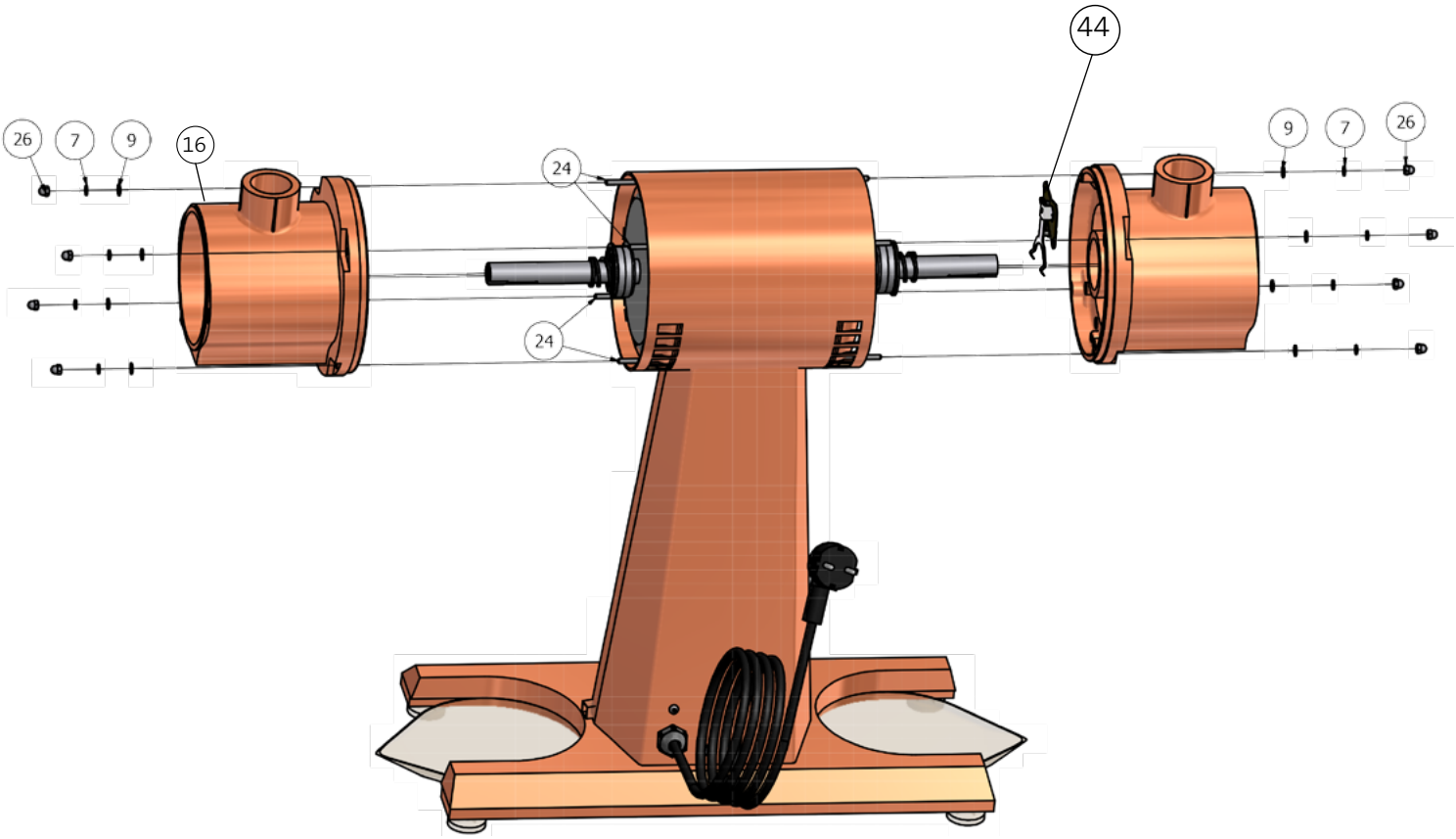

Typ: EKK43 220-240V 50/60Hz

ARTIKEL NR.	ZEICHNUNGS NR.	BESCHREIBUNG
251527	7	Federring DIN127-A-M4 verz
305647	9	Unterlegscheibe DIN125 A4,3 VZ
305776	16	Mahlgehäuse lackiert EK/EKK43 mit Filzring und Scheibe (FARBE ANGEBEN)
301515	24	Gewindebolzen BM4 x 220 DIN976 4.6
301519	26	Hutmutter DIN1587 M4 Gal Zn
305472	44	Zentrifugalkraftschalter feststehend EK/EKK43 (50/60Hz)

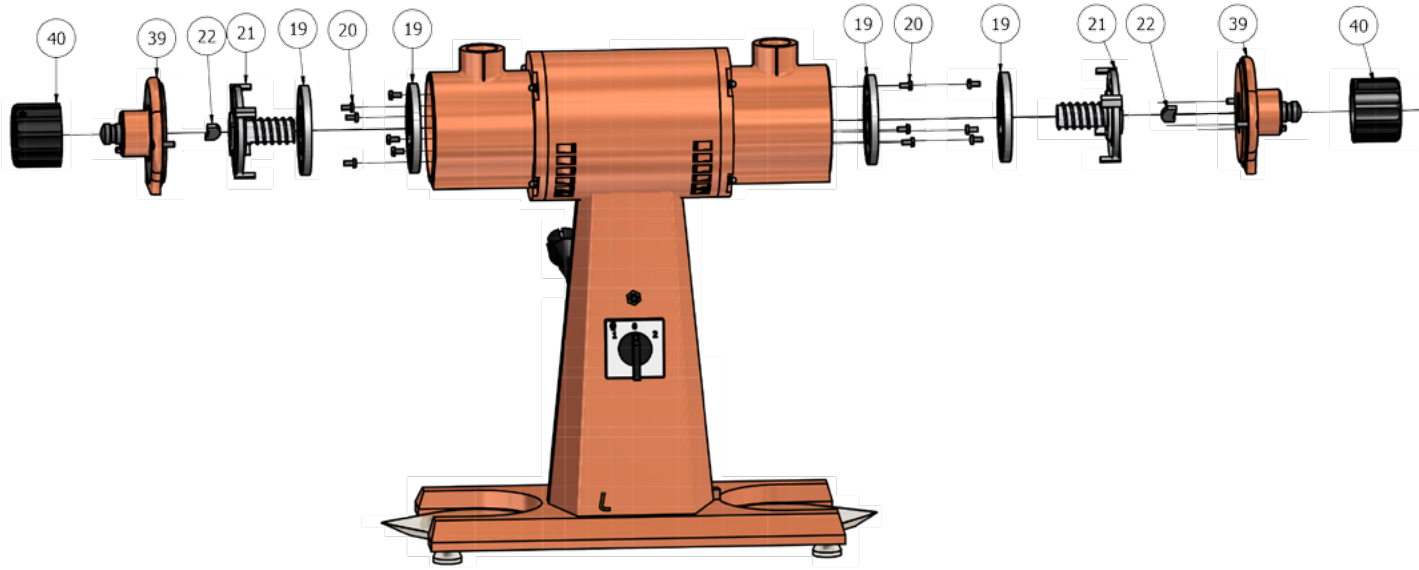

Typ: EKK43 220-240V 50/60Hz

ARTIKEL NR.	ZEICHNUNGS NR.	BESCHREIBUNG
303931	19, 20	Mahlscheibensatz EK43 / EKK43 Kaffee & Gewürze
303939	(19, 20)	Mahlscheibensatz EK43T / EKK43T Kaffee türkisch fein
303937	(19, 20)	Mahlscheibensatz EL43 / ELL43 Leinsaat
303933	(19, 20)	Mahlscheibensatz EM43 / EMM43 Mohn
303935	(19, 20)	Mahlscheibensatz EG43 / EGG43 Getreide
300115	21	Vorbrecher komplett mit Feder für Kaffee (50Hz)
300117	(21)	Vorbrecher komplett mit Feder für Kaffee (60Hz) und türkisch fein
300116	(21)	Vorbrecher komplett mit Feder für Gewürze, Leinsaat, Mohn, Getreide (50/60Hz)
300681	22	Mitnehmer EK/EKK43 (AlMg3)
306156	39	Mahlgehäusedeckel EK/EKK43 kpl. vormontiert, Kaffee - Mohn - Leinsaat (siehe S.10)
305457	40	Stellkappe kpl. (schwarz) EK/EKK43

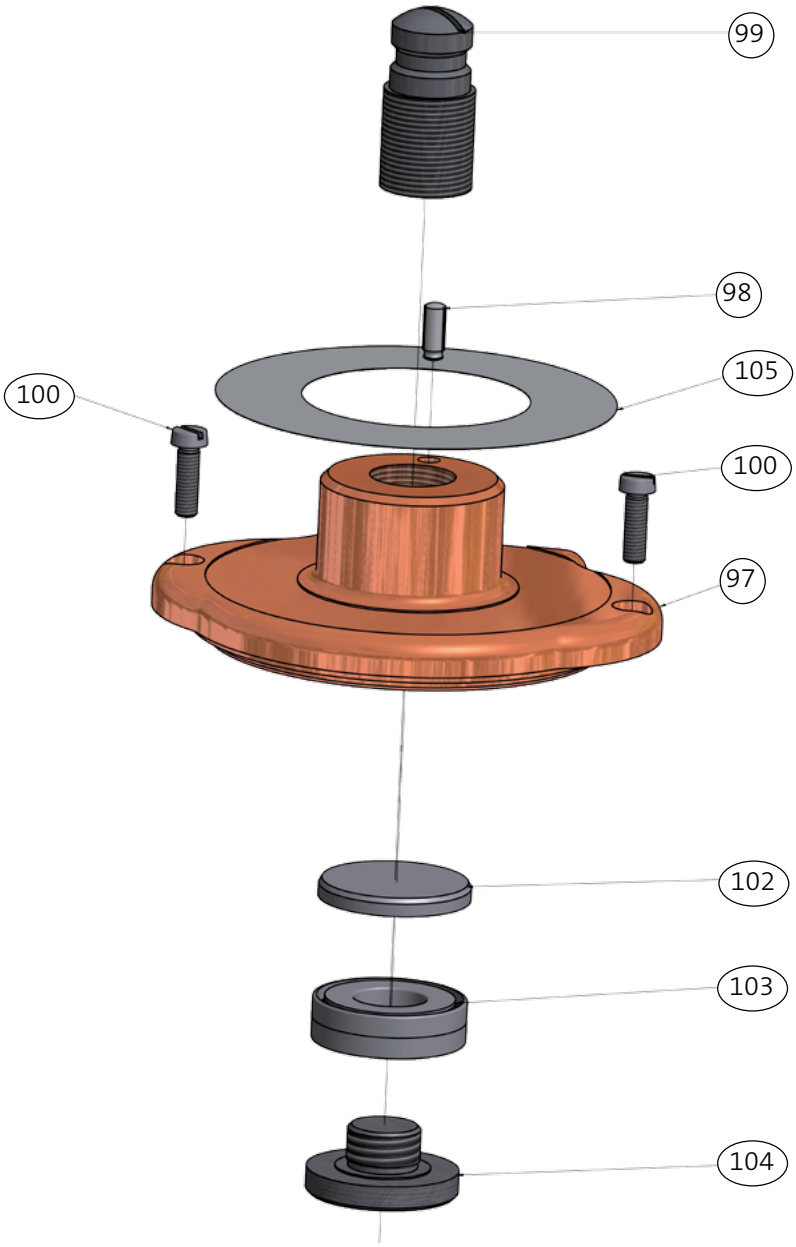

Typ: EKK43 220-240V 50/60Hz

ARTIKEL NR.	ZEICHNUNGS NR.	BESCHREIBUNG
300224	97	Mahlgehäusedeckel EK/EKK43 Kaffee-Mohn-Leinsaat (FARBE ANGEBEN)
300225	(97)	Mahlgehäusedeckel EK/EKK43 Pfeffer-Getreide (FARBE ANGEBEN)
301247	98	Zylinderkerbstift M6x16 DIN1470 9SMnPb28K
300950	99	Einstellspindel EK/EKK43 M25x0,7 (Kaffee-Mohn-Leinsaat)
300966	(99)	Einstellspindel EK/EKK43 M25x1,5 (Pfeffer - Getreide)
305621	100	Zylinderschraube DIN84 M6x20 4.8 gal Zn
300945	102	Druckscheibe 37,5x41,5x5mm
301016	103	Rillenkugellager 6004-ZZ
300949	104	Kugellagersitz EK/EKK43 41,5x19mm
102691	105	Mahlgradskala EK43 0,1er Schritte

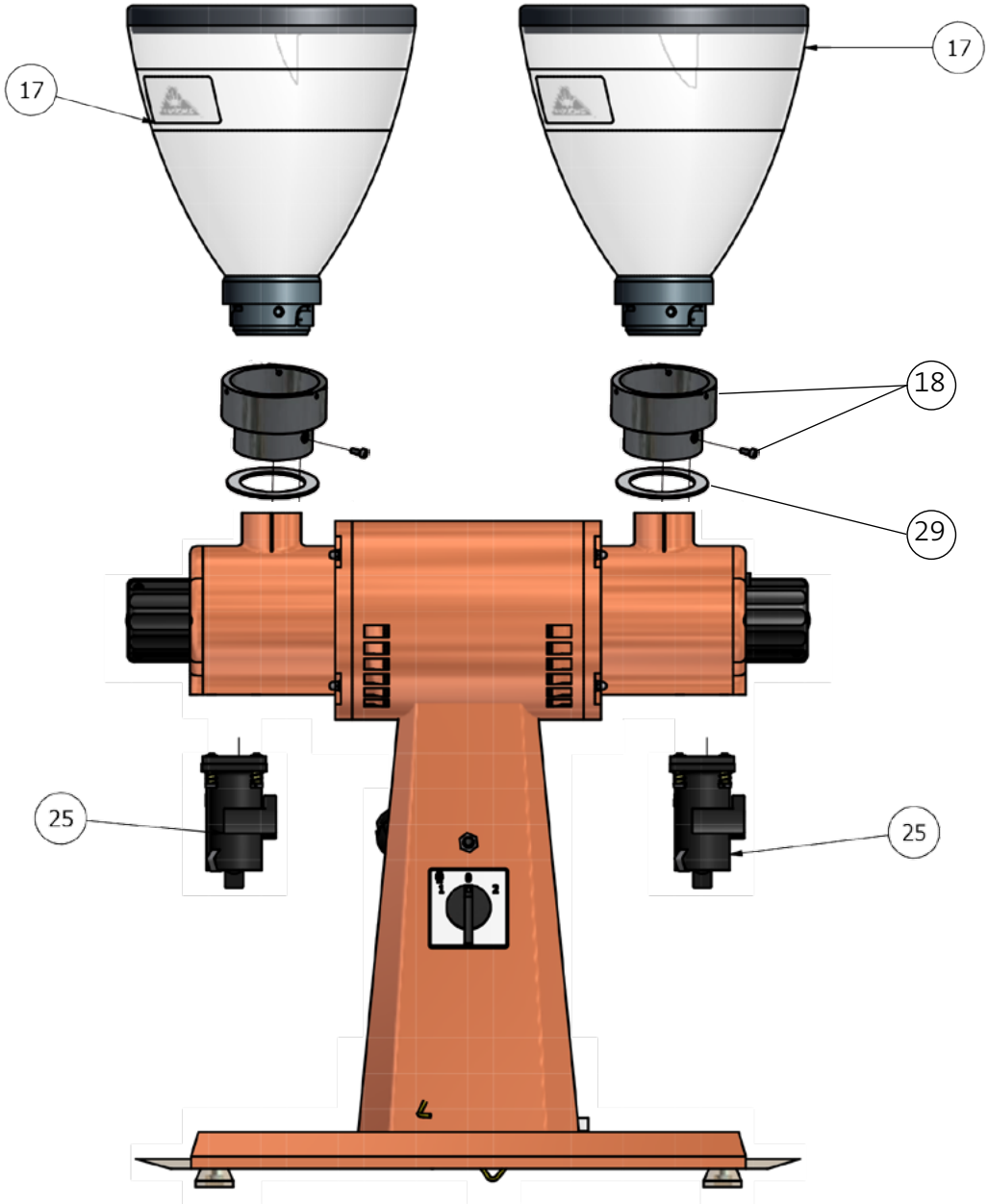

Typ: EKK43 220-240V 50/60Hz

ARTIKEL NR.	ZEICHNUNGS NR.	BESCHREIBUNG
309559	17	Bohnenbehälter K30 Mahlkönig kompl. mit Deckel
309560	(17)	Bohnenbehälter K30 Blanco kompl. mit Deckel
101735	(17)	Bohnenbehälter komplett mit Deckel beschichtet schwarz matt
100690	18	Trichterstutzen EK/EKK43 kpl. für K30 Bohnenbehälter
300279	25	Tütenhalterauslauf EK/EKK43 komplett (siehe S.12)
311010	29	Dichtring 50x70x2

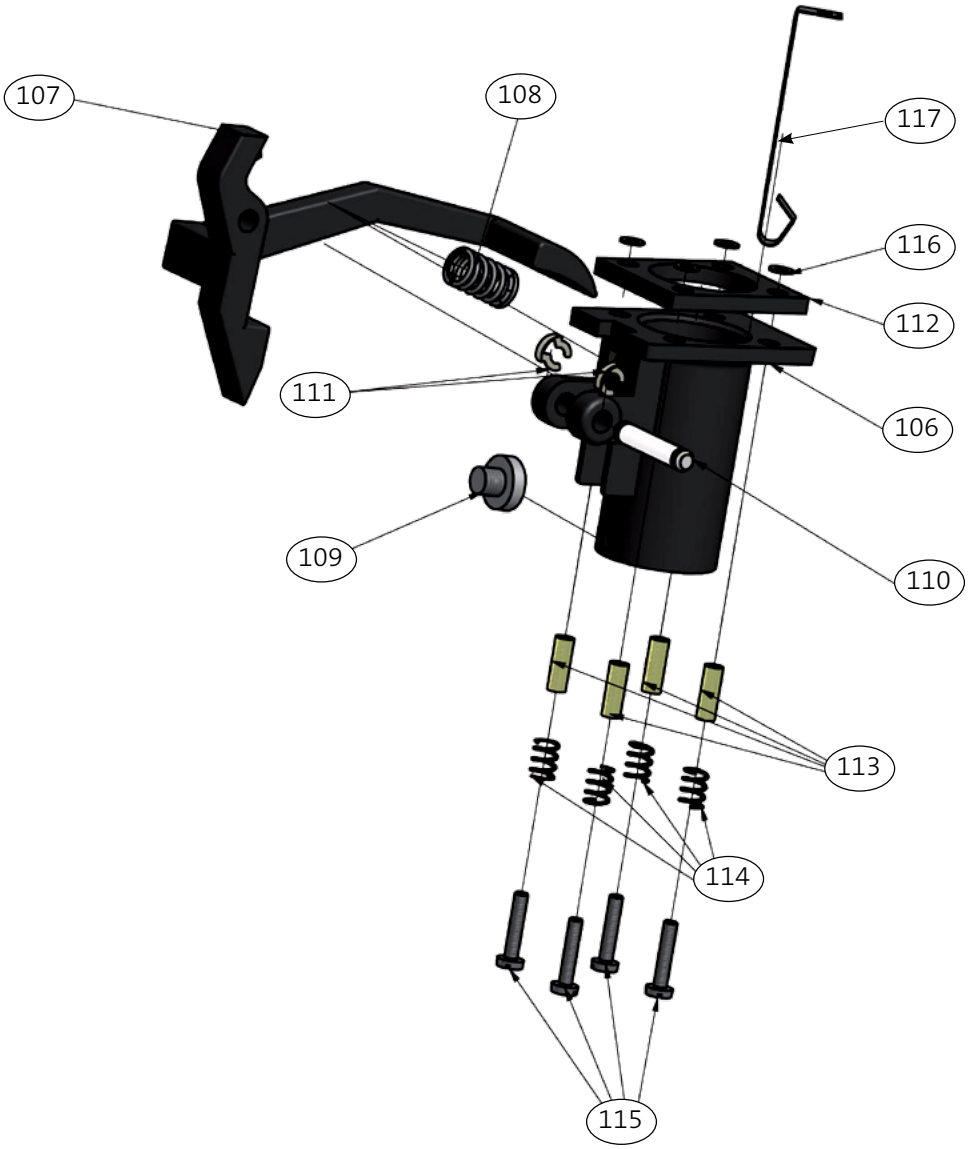

Typ: EKK43 220-240V 50/60Hz

ARTIKEL NR.	ZEICHNUNGS NR.	BESCHREIBUNG
300278	106	Tütenhalterauslauf EK/EKK43
300280	107	Tütenhaltergriff EK/EKK43
301982	108	Druckfeder d=2,0 vernickelt
302741	109	Pilzpuffer, schwarz
300915	110	Tütenhalterwelle (Zylinderstift) 8h11x45mm
301190	111	KL-Sicherung 8mm
302803	112	Auslaufdichtung 60x52/4+1,0 D
300880	113	Buchse 20mm vernickelt
301988	114	Druckfeder 9,5x13,0
301340	115	Flachkopfschraube M5x25 DIN85 4.8 verz.
305647	116	Unterlegscheibe DIN125 A4,3 gal Zn
301106	117	Kontaktstreifen

Änderungen in der Ersatzteilliste:

NEUE VERSION	ARTIKEL NR.	ZEICHNUNGS-NR.	BESCHREIBUNG	BEMERKUNG
1.2	305869	1	Grundplatte EKK43 komplett, lackiert (FARBE ANGEBEN)	Neue Materialnummer mit Sicherheitsschildern
1.3	303939	(19, 20)	Mahlscheibensatz EK43T / EKK43T Kaffee türkisch fein	neu in ET-Liste
1.3	303937	(19, 20)	Mahlscheibensatz EL43 / ELL43 Leinsaat	neu in ET-Liste
1.3	303933	(19, 20)	Mahlscheibensatz EM43 / EMM43 Mohn	neu in ET-Liste
1.3	303935	(19, 20)	Mahlscheibensatz EG43 / EGG43 Getreide	neu in ET-Liste
1.3	300117	(21)	Vorbrecher komplett mit Feder für Kaffee (60Hz) und türkisch fein	neu in ET-Liste
1.3	300116	(21)	Vorbrecher komplett mit Feder für Gewürze, Leinsaat, Mohn, Getreide (50/60Hz)	neu in ET-Liste
1.3	102691	105	Mahlgradskala EK43 0,1er Schritte	ersetzt 301948
1.3	301106	117	Kontaktstreifen	neu in ET-Liste
1.3	301982	108	Druckfeder d=2,0 vernickelt	ersetzt 302008
1.4	101735	(17)	Bohnenbehälter komplett mit Deckel beschichtet schwarz matt	neu in Ersatzteilliste
1.5	301758	101	Scheibe St.2K, gestanzt und masch. gerichtet	gelöscht
1.6	301754	42	Sicherungsring 42x1.75 DIN 472 schw	ersetzt 252044
1.7	300225	(97)	Mahlgehäusedeckel EK/EKK43 Pfeffer-Getreide (FARBE ANGEBEN)	neu in Ersatzteilliste
1.7	300966	(99)	Einstellspindel EK/EKK43 M25x1,5 (Pfeffer - Getreide)	neu in Ersatzteilliste
1.7	305472	44	Zentrifugalkraftschalter feststehend EK/EKK43 (50/60Hz)	korrigierte Position
1.7	306023	45	Rückholfeder Fliehkraftschalter 50Hz	neu in Ersatzteilliste
1.7	306024	45	Rückholfeder Fliehkraftschalter 60Hz (rote Kennzeichnung)	neu in Ersatzteilliste
1.7	300953	12	Distanzbuchse K43 St. 1.4305 30/18H7	neu in Ersatzteilliste